ԳԱԶԱՏԱՐԻ ԱՐՏԱՔԻՆ ՑԱՆՑԻ ՆՅՈՒԹԵՐԻ ՄԱՍՆԱԳԻՐ

N:	ԳՈՍՏ	ԱՆՎԱՆՈՒՄԸ	ՉԱՓ. ՄԻԱՎ	ՔԱՆ	ԾԱՆՈԹ.
		ԱՐՏԱՔԻՆ ՑԱՆՑ			
1.	3262-75	ՊՈՂՊԱՏԵ ՋՐԱԳԱԶԱՄՈՒՂԱՅԻՆ ԱՆԿԱՐ ԽՈՂՈՎԱԿ dդ =32 մմ	Մ	160.0	
2.	3262-75	ՆՈՒՅՆԸ dդ =25 մմ	Մ	7.0	
3.		ԽՈՂՈՎԱԿՆԵՐԻ ՓՉԱՄԱԲՐՈՒՄ	Մ	167.0	
4.		ԽՈՂՈՎԱԿՆԵՐԻ ՓՈՐՁԱՐԿՈՒՄ	Մ	167.0	
5.		ԽՈՂՈՎԱԿՆԵՐԻ ՅՈՒՂԱՆԵՐԿՈՒՄ	$Մ^2$	34.0	
6.		ՄԻԱՑՈՒՄ ԳՈՅՈՒԹՅՈՒՆ ՈՒՆԵՑՈՂ Մ/Ճ ԳԱԶԱՏԱՐԻՆ dդ =32 մմ-ոց ԽՈՂՈՎԱԿՈՎ	ՀԱՏ	1	
7.	КЗЛ-16	ՓԱԿԱՆ dդ = 32 մմ	ՀԱՏ	2	
8.		G – 10 ՏԻՊԻ ՀԱՇՎԻՉ-ՀԱՆԳՈՒՅՑԻ ՏԵՂԱԴՐՈՒՄ /ԼԵՐԱՌՅԱԼ ԱՐԿՂԸ/	ՀԱՏ	1	
9.		GS-64-22 ՏԻՊԻ ԳԱԶԱԿԱՐԳԱՎՈՐԻՉԻ ՏԵՂԱԴՐՈՒՄ	ՀԱՏ	1	
10.		ՌԵՏԻՆԵ ՏԱԿԴԻՐ	ԿԳ	5.0	
11.		ԿԱՆԳՆԱԿ ՏԻՊ – 1 /Փ 57 h=0.8 մ/	ՀԱՏ	2	14.8 ԿԳ
12.		ԿԱՆԳՆԱԿ ՏԻՊ – 2 /Փ 57 h=2.5 մ/	ՀԱՏ	2	27.4 ԿԳ
13.		ԿԱՆԳՆԱԿ ՏԻՊ – 3 /Փ 57 h=3.0 մ/	ՀԱՏ	15	285.0 ԿԳ
14.		ԿԱՆԳՆԱԿ ՏԻՊ – 4 /[8 h=0.8 մ/ - ԱՆՇԱՐԺ ՀԵՆԱՐԱՆ	ՀԱՏ	1	38.2 ԿԳ
15.		ԿԱՆԳՆԱԿՆԵՐԻ ԵՎ ԽԱՐԻՍԽՆԵՐԻ ՅՈՒՂԱՆԵՐԿՈՒՄ	$Մ^2$	6.0	
16.		ԲԵՏՈՆ Մ7,5	$Մ^3$	1.8	
17.		ԲՆԱՀՈՂԻ ՄՇԱԿՈՒՄ ՁԵՌՔՈՎ	$Մ^3$	1.8	
18.		ԲՆԱՀՈՂԻ ՓՈՌՈՒՄ ՏԵՂՈՒՄ	$Մ^3$	1.8	
19.		ՄԵՏԱՂԱԿԱՆ ՇԻՆՎԱԾՔՆԵՐ ԳԱԶԱՏԱՐԻ ԱՄՐԱՑՄԱՆ ՀԱՄԱՐ /ԽԱՐԻՍԽ, ԱՆՈՒՐ/	ԿԳ	7.0	
20.		ՊՈՂՊԱՏԵ ՁԵՎԱՎՈՐ ՄԱՍԵՐ /ԱՆԿՅՈՒՆԱԿ Փ 32-14 հատ, Փ 25-2հատ /	ԿԳ	8.0	
21.		ՊՈՂՊԱՏԵ ՊԱՏՅԱՆ Փ76	Մ	13.0	
22.		ՊԱՏՅԱՆԻ ՁՐԱՄԵԿՈՒՍԱՑՈՒՄ ԲԻՏՈՒՄԱՅԻՆ ՄԱԾԻԿՈՎ	$Մ^2$	4.0	
23.		ՍՏՈՒԳԻՉ ԽՈՂՈՎԱԿ Փ15	Մ	4.0	
24.		ՈՒԺԵՂԱՑՎԱԾ ՁՐԱՄԿՈՒՍԱՑՈՒՄ ԲԻՏՈՒՄՈՎ	ՏԵՂ	2	
25.		ԳԱԶԱՏԱՐԻ ԽՑԱՓԱԿՈՒՄ Փ32	ՀԱՏ	1	

ԱՆՈՒՐԻ ԱՄՐԱՑՄԱՆ ՀԱՆԳՈՒՅՑ

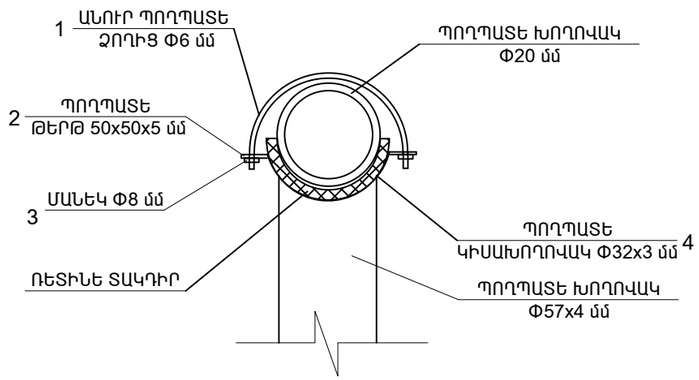

ԱՆՈՒՐԻ ՆՅՈՒԹԵՐԻ ՄԱՍՆԱԳԻՐ

1- ՊՈՂՊԱՏԵ ՁՈՂ Փ6 L=100 մմ	2-ՊՈՂՊԱՏԵ ԹԵՐԹ 30x30x4	3 - ՄԱՆԵԿ M6	4 - ՏԱՓՕՂԱԿ M6	ԸՆԴՀԱՆՈՒՐ ՔԱՇԸ	ՌԵՏԻՆԵ ՏԱԿԴԻՐ	ՔԱՆԱԿ ՀԱՏ	ԸՆԴՀԱՆՈՒՐ ՔԱՇԸ; ԿԳ	ՌԵՏԻՆԵ ՏԱԿԴԻՐ
1 հատ	2 հատ	2 հատ	2 հատ	0.12 կգ	0.05 կգ	19	2.3	1.0 կգ

ՏՆՕՐԵՆ	Ա. ԱԲՈՎՅԱՆ		ԱԽԹԱԼԱՅԻ ԹԻՎ 2 ԴՊՐՈՑԻ ՎԵՐԱԿԱՌՈՒՑՈՒՄ			
ՆԽՁ	Ա. ԱԲՈՎՅԱՆ					
ԶԱՄՍՏՈՒԳԻՉ	Վ.ՍԱՐԳՍՅԱՆ			ՓՈՒԼ	ԹԵՐԹ	ԹԵՐԹԵՐ
				Ռ	1- 5	
			ԱՐՏԱՔԻՆ ԳԱԶԱՏԱՐԻ ՆՅՈՒԹԵՐԻ ՄԱՍՆԱԳԻՐ: ԱՆՈՒՐԻ ԱՄՐԱՑՄԱՆ ՀԱՆԳՈՒՅՑ:	§þÆÜŁøêäðî» êäÀ ն. ՚³Ÿ³ÕõñÃ		